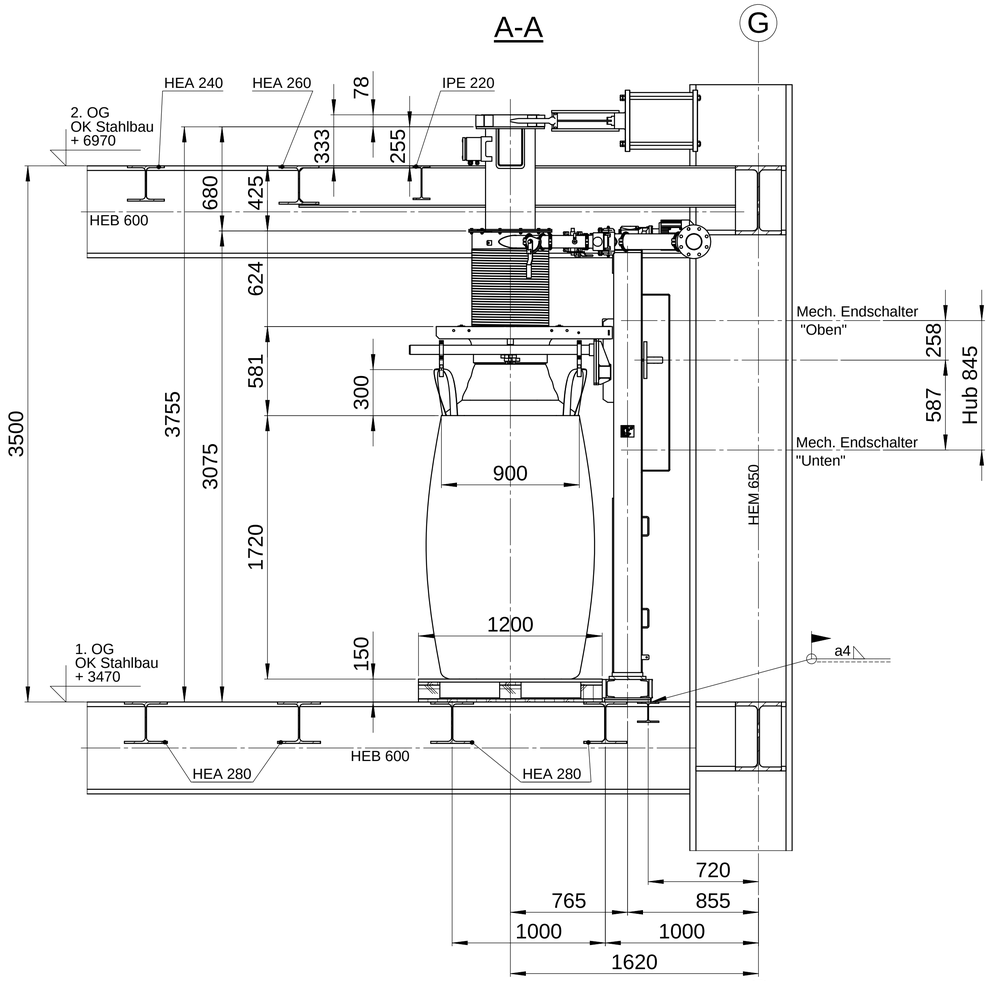

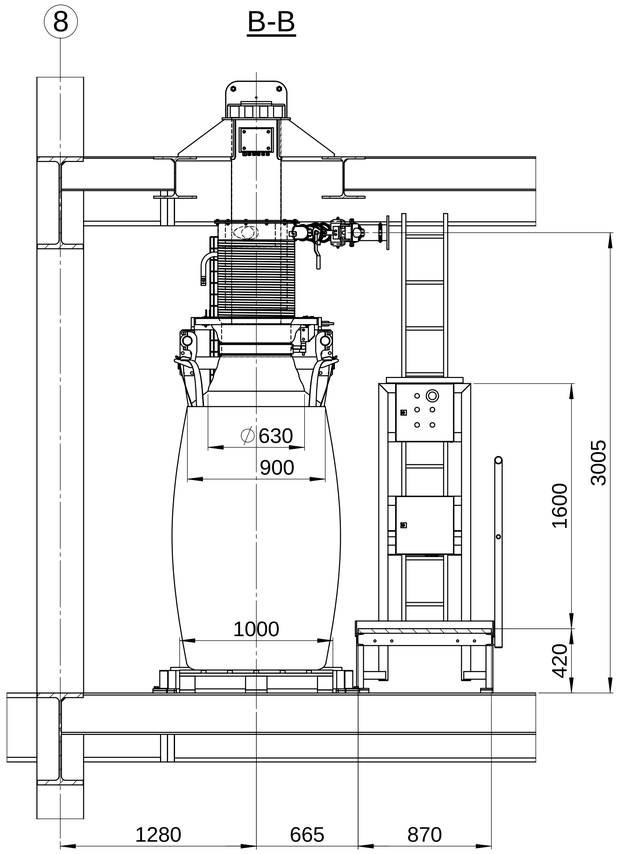

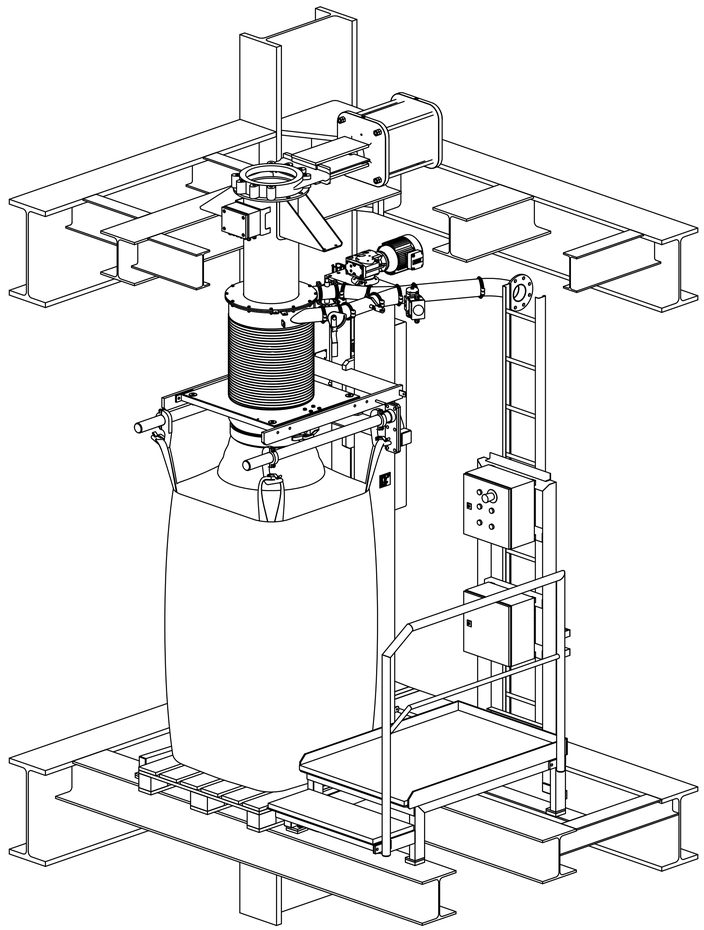

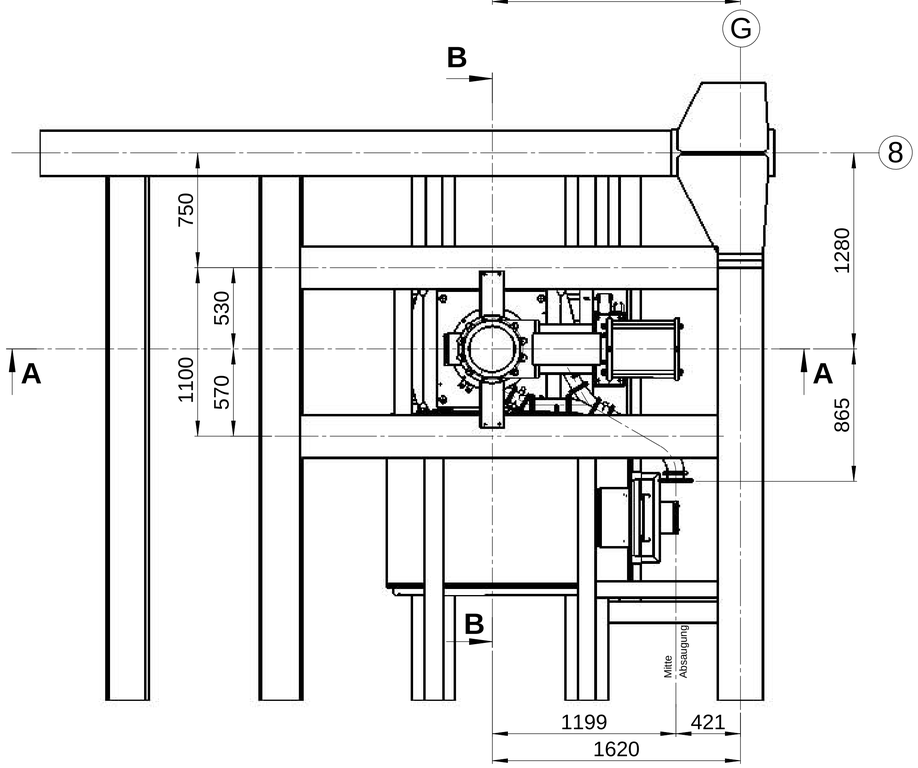

Fördertechnik **WILFRIED BEER** 64732 Bad König Tel.: 06163/9303-30 Fax: 06163/9303-50						Oberfläche	Maßstab: 1:20
							Maße ohne Toleranzangabe, DIN ISO 2768-1 mittel
h					Datum	Name	Benennung
g				Bearb.	25.02.09	Strobl	BIG BAG Abfüllstation
f				Gepr.			
e				Norm			
d							
c				Material:			Zeichnungsnummer 6720-00-02-000
b							
a							
Zust.	Änderung	Datum	Name	Gewicht:			Ers.f.: Ers.d.:

Revision

A1

Blatt 1 von 1